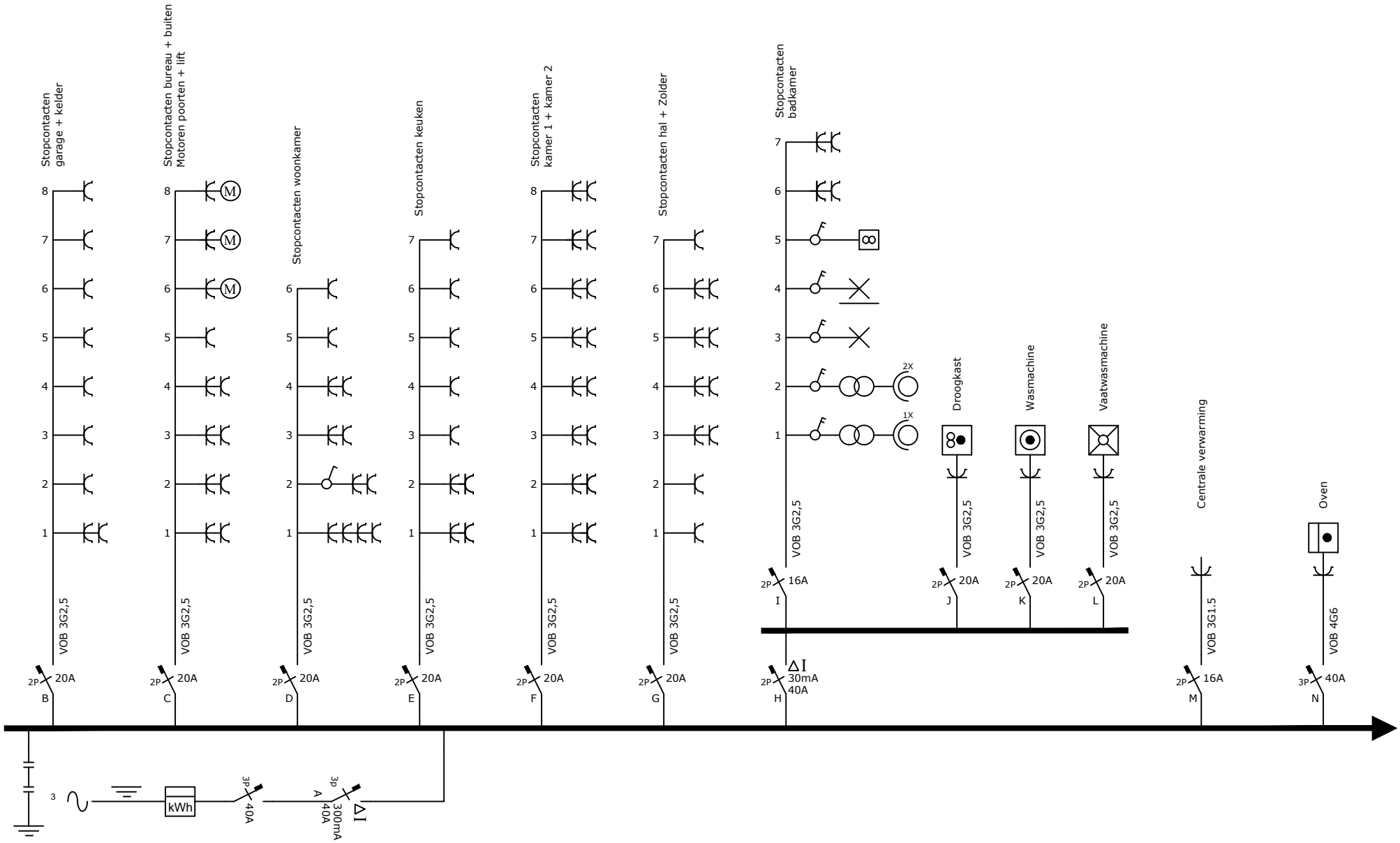

Afgevaardigde van de keuringsorganisatie:	Eigenaar:	Installateur:	Adres van de installatie:	Eendraadschema	
			Getekend door: J De Neef	Datum: 31/05/2016	pagina 1/2